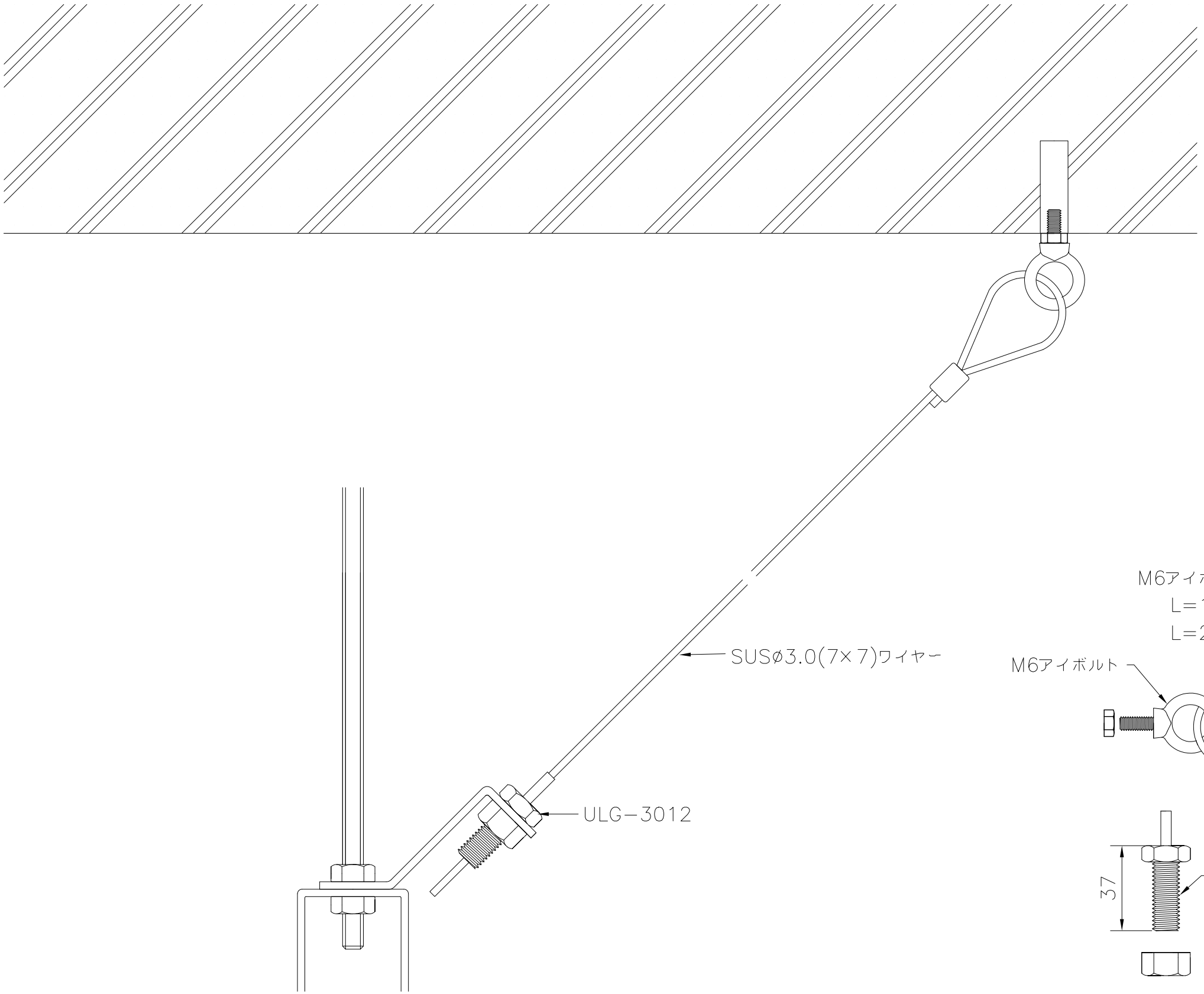

セット部材

M6アイボルト付きø3.0ワイヤー
L=1000
L=2000

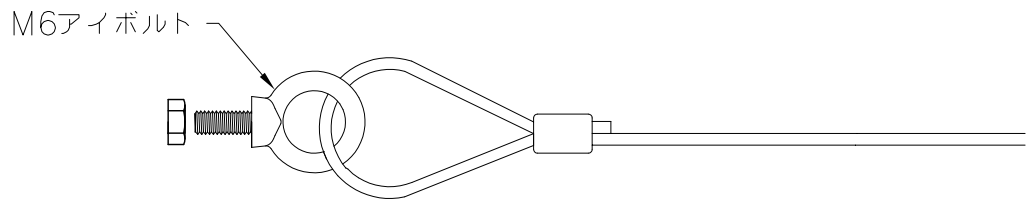

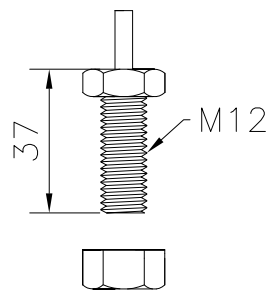

ULG−3012

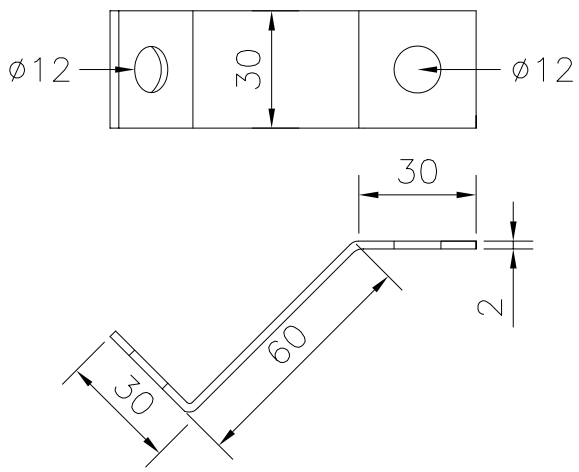

記事		作図日	2021−12−20	S=1/2	物件名称		ULG 株式会社 アルティマ
		作図者	E.Nomura		図　名	ø3.0ワイヤー　M6アイボルト	

6