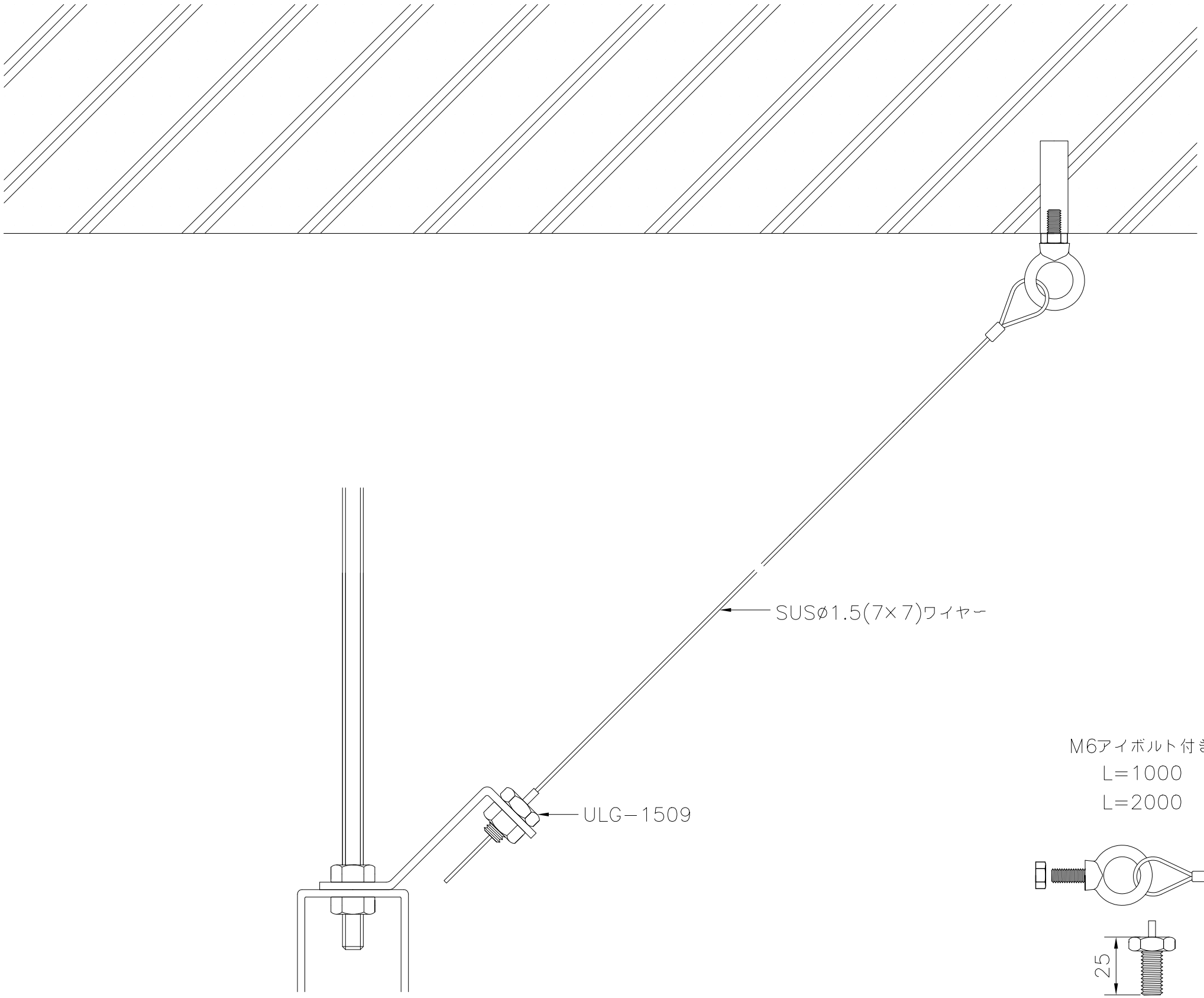

セット部材

M6アイボルト付きø1.5ワイヤー
L=1000
L=2000

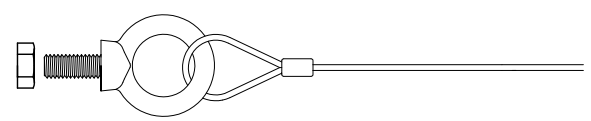

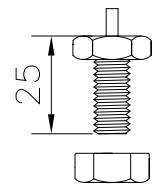

ULG−1509
（ネジ部W3/8）

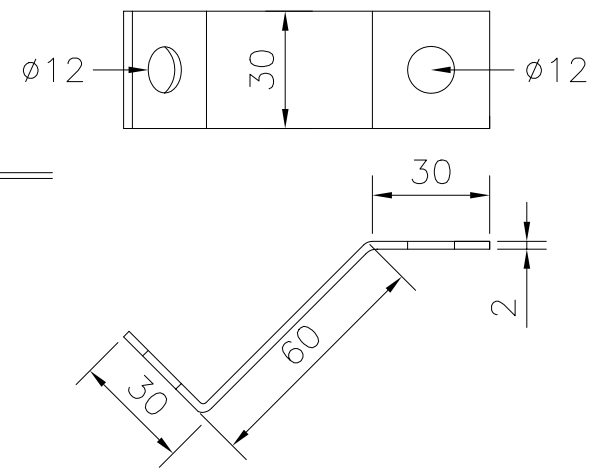

記事		作図日	2021−12−20	S＝1/2	物件名称		ULG 株式会社 アルティマ
		作図者	E.Nomura		図　名	ø1.5ワイヤー M6アイボルト	

6